Informationsmateriale vedr. ungdomsboliger i

Hobro Boligforening

Ungdomsboliger:

Ungbo Hobro, Amerikavej 28 A + B

Du kan læse mere om afdelingen og regler for udlejning på vores hjemmeside: www.hobroboligforening.dk

Antal	**51 stk.**
Areal	24 m2
Faciliteter - egne	
Husdyr	Husdyr ikke tilladt
Leje pr. måned	2.399,00 kr.
Antenne	197,00 kr. (You See Grundpakke) **Frivillig!**
Indskud/depositum	4.000,00 kr.
El	Afregnes direkte
Vand	Inkl. i huslejen
Varme	Ca. 450-700 kr. (a/c)
Køkkenforbedr.	98,00

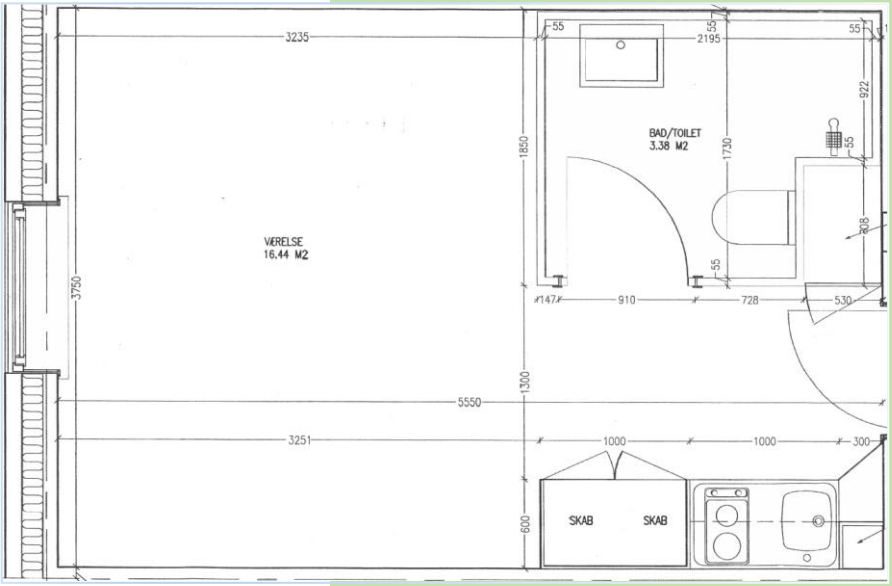

Scan koden for at se kort

Hobro Boligforening

Boligerne er opført i 1996.
Afdelingen bliver løbende vedligeholdt og istandsat, både ind- og udvendigt.
Lejlighederne er udstyret med køkken med komfur, emhætte og køleskab (nye køkkener i 2022).
Der er et fællesvaskeri i afdelingen (med i huslejen).
Afdelingen har egen parkeringsplads.
Afdelingen er beliggende ca. 2 km. fra midtbyen.
Der kører jævnligt bybusser.
Der er skøn natur (bl.a. med Østerskoven som nærmeste nabo).

Ungdomsboliger:

Horsøparken

Du kan læse mere om afdelingen på vores hjemmeside: www.hobroboligforening.dk

Antal	**6 stk**
Areal	32 m2
Faciliteter - egne	
Husdyr	Husdyr tilladt, 1 hund eller 1 kat, maksimum 1 i alt.
Leje pr. måned	1.827,00 kr.
Antenne	197,00 kr. (You See Grundpakke) **Frivillig!**
Indskud	4.000,00 kr.
El	364,00 kr.
Vand	Inkl. i huslejen
Varme	Ca. 400-500 kr. (a/c)

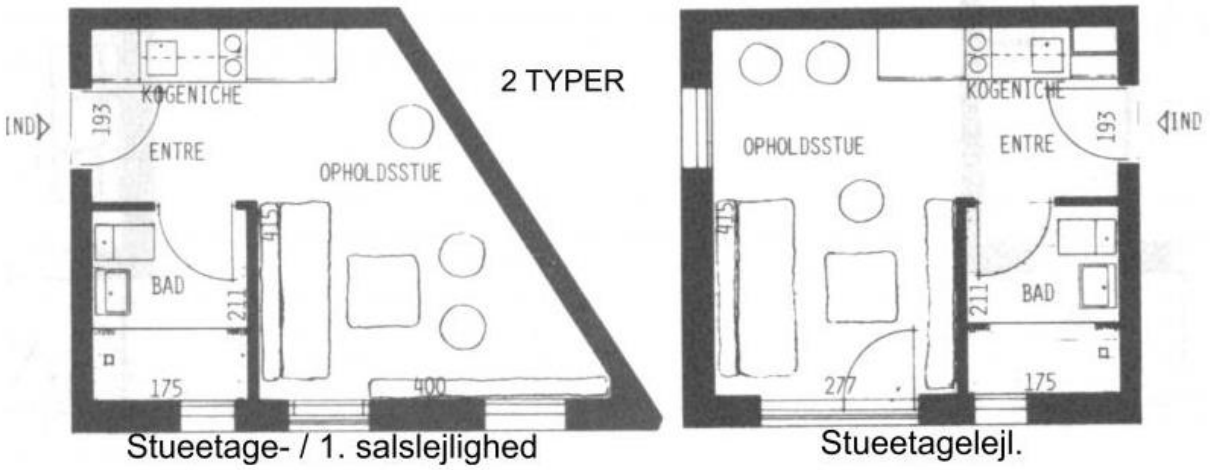

Scan koden for at se kort

Hobro Boligforening

Boligerne er opført fra 1983 - 1989.
Boligerne har tekøkken med køleskab.
Afdelingen bliver løbende vedligeholdt og istandsat, både ind- og udvendigt.
Der er et fint vaskeri i afdelingen.
Afdelingen har egen parkeringsplads. Der findes i øvrigt en god legeplads, samt boldbane.
Afdelingen er beliggende ca. 1 km. fra midtbyen. Der kører jævnligt bybusser.
Der er skøn natur (bl.a. området ved Mariager fjord) i gåafstand fra Horsøparken.

Ungdomsboliger:

Ungbo Hobro, Døstrupvej 4, Hørby

Du kan læse mere om afdelingen på vores hjemmeside: www.hobroboligforening.dk

Antal	**10 stk.**
Areal	24 m2
Faciliteter - egne	
Husdyr	Husdyr ikke tilladt
Leje pr. måned	2.399,00 kr.
Antenne	197,00 kr. (You See Grundpakke) **Frivillig!**
Indskud	4.000,00 kr.
El	Afregnes direkte.
Vand	Inkl. i huslejen.
Varme	Ca. 450 - 700 kr. (a/c)

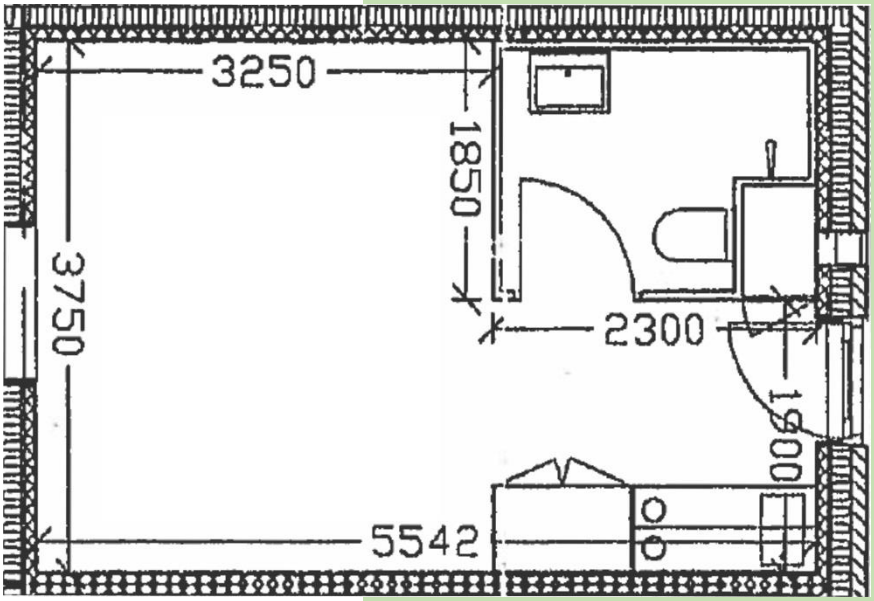

Scan koden for at se kort.

Hobro Boligforening

Boligerne er opført i 2003.
Afdelingen bliver løbende vedligeholdt og istandsat, både ind- og udvendigt.
Lejlighederne er udstyret med tekøkken med kogeblus og et lille køleskab.
Afdelingen har egen parkeringsplads.
Afdelingen er beliggende i Hørby, der er en lille by beliggende ca. 2 km. fra midtbyen. Der kører jævnligt bybusser.

Derudover har vi ungdomsboliger følgende steder:

Kløvermarken, Arden

Mejerigården, Arden

Sønderled, Astrup

Hågensvej, Oue

Lærkevej, Rold

Engbrynet, Valsgård

Valmuemarken, Ø. Doense

Andre relevante afdelinger:

(med husleje under 3.000,- + forbrug)

Markedsgade 3-5

Skovvej 6, 8 og 10

Mariagervej 2 a, b, c, d og e

Stoldal 10 - 56

Morellgade 5 a, b og c, samt Sdr. Alle 7 a, b, c og d.

For at komme i betragtning til en bolig er det nødvendigt at være medlem af boligforeningen, hvilket koster kr. 125,00. Ønsker man herefter at beholde sin anciennitet, skal man betale et ajourføringsgebyr én gang om året. Derudover skal man være opnoteret på venteliste, hvis man ønsker at søge en bolig, hvilket p.t. koster kr. 125,00 pr. år.
(søges der kun efter en ungdomsbolig, koster indmeldelse incl. placering på venteliste i alt 125,00)

Medlemmer noteret på en venteliste vil automatisk blive tilskrevet, når der viser sig en ledig lejlighed. Du kan også ringe til boligforeningens administration på telefon 98520088 og høre, hvilke lejligheder der er ledige eller besøge vores hjemmeside på www.hobroboligforening.dk.

Hobro Boligforening
Smedevej 28, 9500 Hobro
www.hobroboligforening.dk
post@hobroboligforening.dk
Tlf. 98 52 00 88